atlantic

Home solutions

Pompes à chaleur & chaudières

INSTALACJA I UŻYTKOWANIE

PL

Navilink A75
Navilink A78

Modulujący sterownik temperatury wewnętrznej

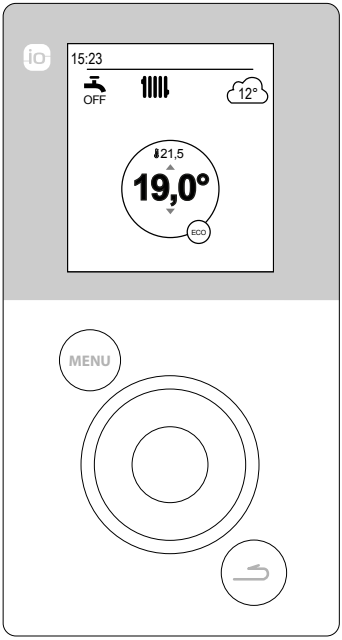

U0611728_1847_PL_2
06/12/2017

Instrukcja przeznaczona dla personelu technicznego.
Użytkownik powinien ją zachować do przyszłego wykorzystania.

Spis treści

Prezentacja urządzenia 3

Opis wyświetlacza 4
Interfejs użytkownika 6
Nawigacja w menu 6
Edycja parametrów 7

Montaż i podłączenie 8

Montaż 8
Otwarcie czujnika 9
Navilink A78 9
Navilink A75 10
Mocowanie do ściany 11

Pierwsze uruchomienie 12

Zasada łączenia czujników temperatury wewnętrznej 12
Łączenie czujnika z pompą ciepła . 14

Tryb ręczny 16

Derogacja programu godzinowego 16
Anulowanie derogacji programu godzinowego. 18
Wymuszona produkcja ciepłej wody użytkowej (Boost) 19

Nieobecność 20

Programowanie okresu nieobecności . 20
Sprawdzenie, edycja i anulowanie kolejnej nieobecności .21

Aktywne funkcje 22

Nastawy temperatur 23

Programowanie 24

Tworzenie programowania godzinowego. 24
Kasowanie okresu trybu Komfort . 25

Zużycie energii 26

Ustawienia 27

Język 27
Nazwy stref. 27
Łączność. 28
Jakość sygnału 30
Wersja oprogramowania. 31
Korygowanie temperatury. 31

Struktura menu 32

Prezentacja urządzenia

Częstotliwość: 868 MHz.

Moc częstotliwości radiowej: maks. 5mW.

■ Navilink A78

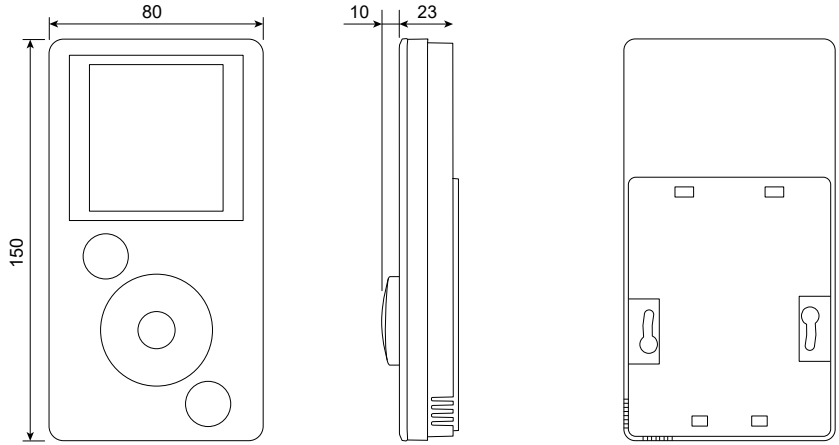

■ Navilink A75

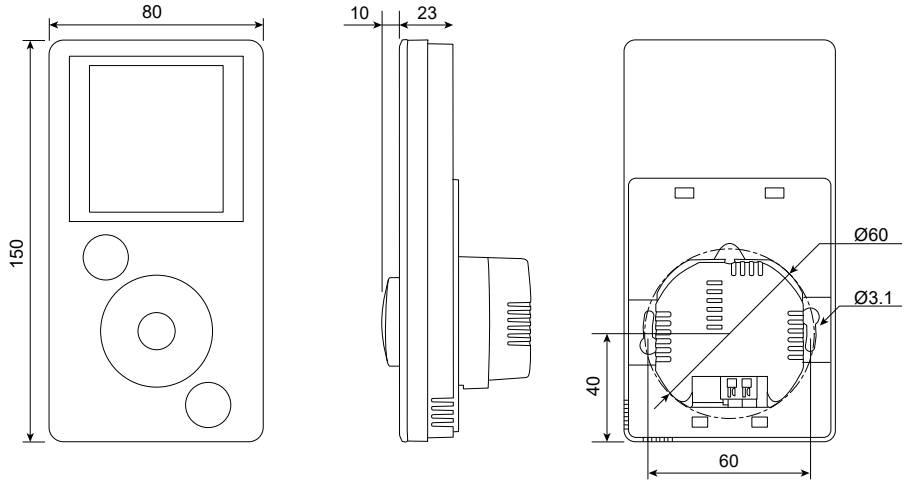

▶ Opis wyświetlacza

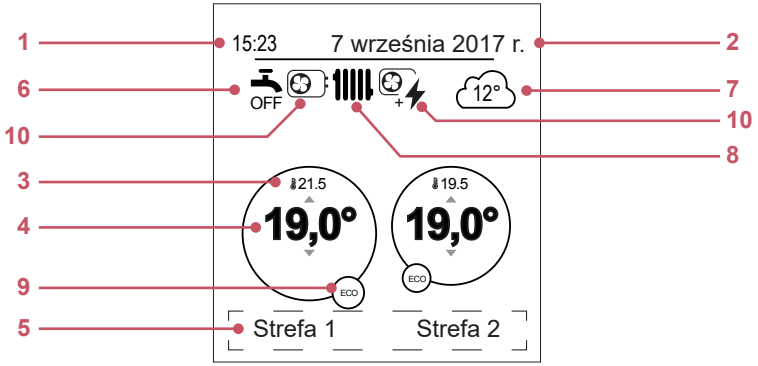

Nr	Symbole	Definicje
1	15:23	Godzina
2	7 września 2017 r.	Data
3	21.5	Temperatura zmierzona przez czujnik temperatury wewnętrznej
4	19,0°	Wartość zadana temperatury wewnętrznej
5	Informacje (nazwy stref, tryb awaryjny, tryb testowy, wyświetlanie błędów itp.)	
6	**Ciepła woda użytkowa (c.w.u.)* ...**	
		Zał.
	BOOST	Funkcja Boost w toku
	OFF	Wył.
7	12°	Temperatura zmierzona przez czujnik temperatury zewnętrznej

Niektóre parametry (lub menu) mogą nie być widoczne. Zależy to od konfiguracji instalacji (według opcji).

Nr	Symbole	Definicje
8	**Działanie...**	
		Ogrzewanie
		Chłodzenie*
9	**Tryb...**	
		Komfortowy
		Ręczny (derogacja)
	ECO	EKO
		Nieobecność
		Suszenie posadzki
		Wyłączony (zabezpieczenie przeciwmrozowe)
10	**Produkcja przez...**	
		Pompa ciepła
		Grzałka elektryczna*
		Pompa ciepła i grzałka elektryczna*
		Pompa ciepła i olej opałowy / gaz*
		Olej opałowy / gaz*

Niektóre parametry (lub menu) mogą nie być widoczne. Zależy to od konfiguracji instalacji (według opcji).

Interfejs użytkownika

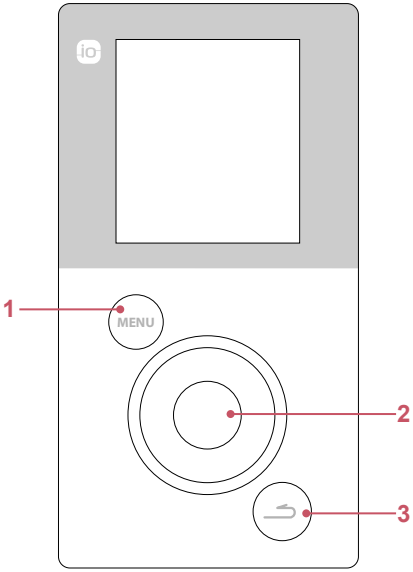

Nr	Opis
1	Klawisz dostępu do menu
2	Pokrętło nawigacyjne / Klawisz zatwierdzenia
3	Klawisz powrotu

Nawigacja w menu

Aby...	Czynność:
Uzyskać dostęp do menu	Wcisnąć MENU
Wybrać element menu	Obrócić pokrętło, aby zaznaczyć wybór. Wcisnąć pokrętło, aby zatwierdzić.
Wrócić do poprzedniego menu	Wcisnąć
Wrócić do menu głównego	Dwukrotnie wcisnąć MENU
Wrócić do ekranu startowego	Wcisnąć MENU lub z poziomu menu głównego

Niektóre parametry (lub menu) mogą nie być widoczne. Zależy to od konfiguracji instalacji (według opcji).

▶ Edycja parametrów

- Obrócić pokrętło, aby zaznaczyć parametr przeznaczony do edycji.
- Wcisnąć pokrętło, aby aktywować zmianę.
- Obrócić pokrętło, aby zmienić parametr.
- Wcisnąć pokrętło, aby zatwierdzić wybór.

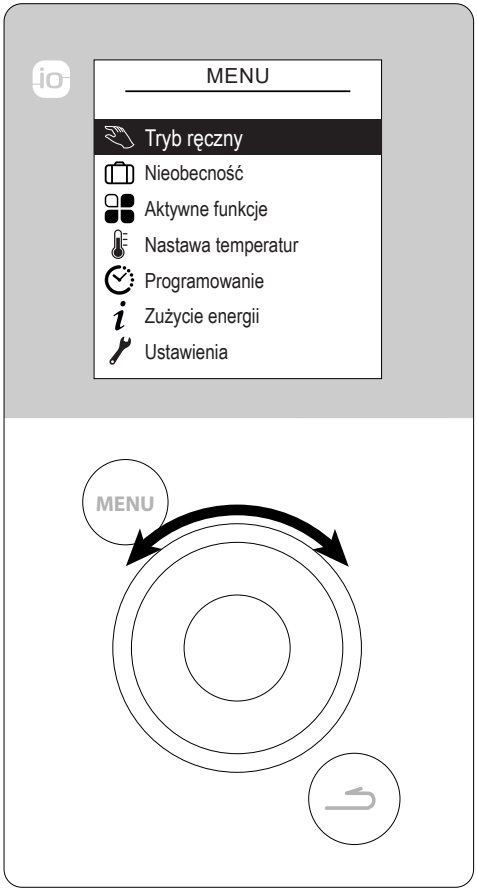

Niektóre parametry (lub menu) mogą nie być widoczne. Zależy to od konfiguracji instalacji (według opcji).

Montaż i podłączenie

▶ Montaż

Czujnik należy umieścić w strefie salonu na ściance działowej w pełni odsłoniętej. Powinien być zainstalowany tak, aby dostęp do niego nie był utrudniony. Należy wybrać miejsce, w którym żadne przeszkody nie będą zakłócać emisji. Przestrzegać poniższych wskazówek:

- Unikać bliskości kabli elektrycznych, silnych pól magnetycznych i urządzeń takich jak komputery, telewizory, urządzenia mikrofalowe itp.
- Unikać obszaru cienia odbiorczego metalowych elementów o dużych wymiarach lub elementów konstrukcyjnych zawierających metalową kratownicę (np. szkło lub specjalny rodzaj betonu).
- Odległość między emiterem a odbiornikiem nie może przekraczać 30 m lub dwóch pięter.
- Nie należy montować urządzenia wewnątrz metalowej obudowy (np. w pompie ciepła).
- Należy unikać bezpośrednich źródeł ciepła (kominek, telewizor, płyta grzewcza kuchenki, słońce) oraz stref przepływu świeżego powietrza (wentylacja, drzwi).

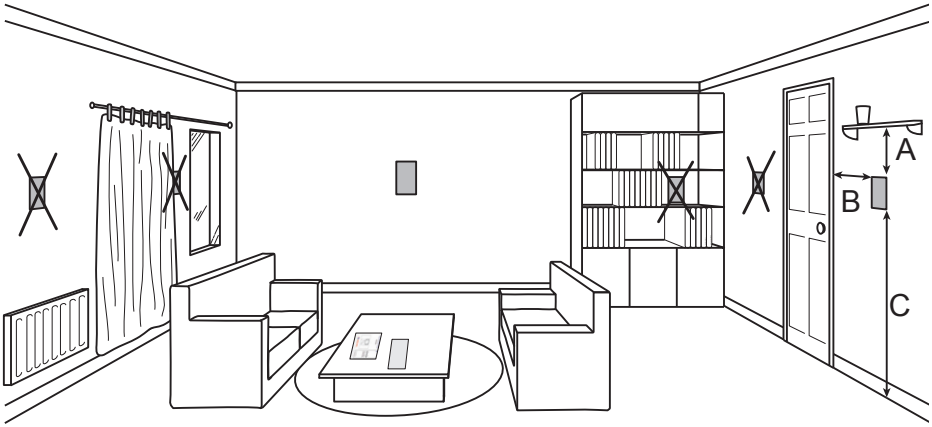

A : 10 cm B : 20 cm mini C : 150 cm

▶ Otwarcie czujnika

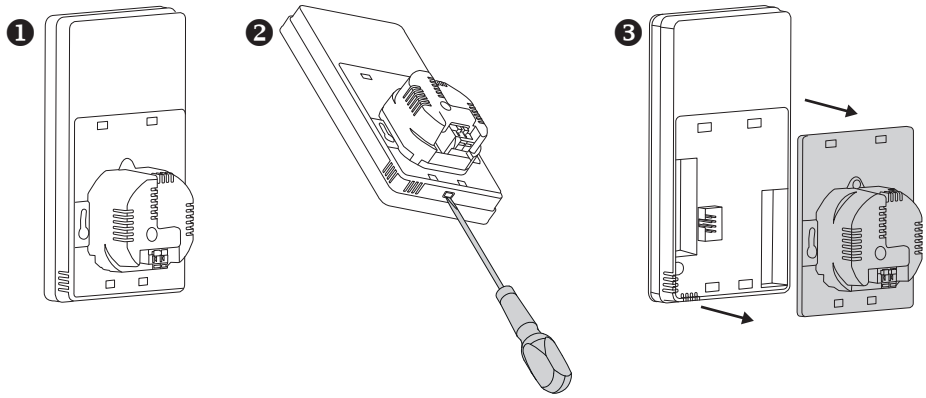

▶ Navilink A78

2 baterie AA LR6 (w zestawie).

Przestrzegać biegunowości.

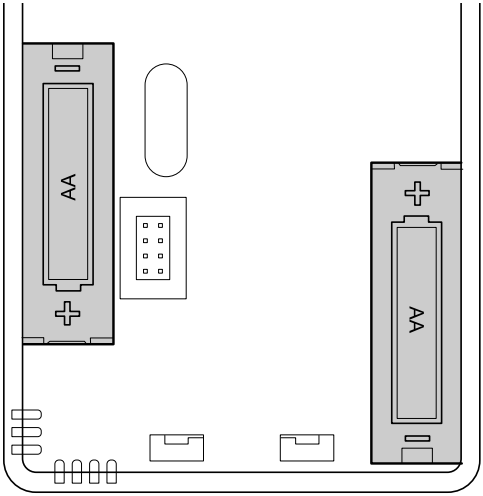

Występuje ryzyko przedwczesnego wyczerpania baterii, jeśli generator jest odłączony od napięcia.

▶ Navilink A75

Zasilanie 0V - 12V.

Rodzaj używanych kabli:

- sztywny, od 0,5 do 1,5 mm^2
- lub elastyczny, od 0,5 do 0,75 mm^2 ze sztywnymi końcówkami.

■ Podłączanie kabli

• Usunąć izolację z końca przewodów na długości około 10 mm.

• Włożyć kable do zacisków podłączeniowych.

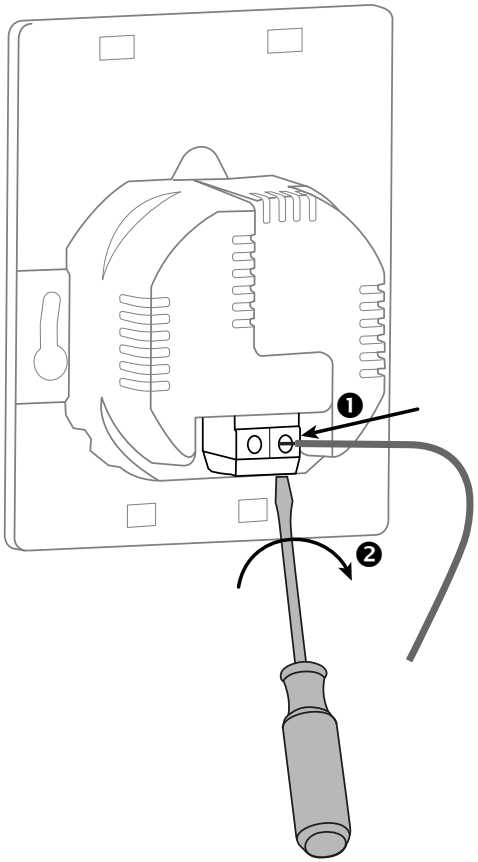

▶ Mocowanie do ściany

■ Urządzenie Navilink A78 zasilane bateriami

Przymocować uchwyt na czujnik do ściany przy użyciu śrub (brak w zestawie) i kołków przystosowanych do rodzaju ściany lub zamocować go w puszce instalacyjnej.

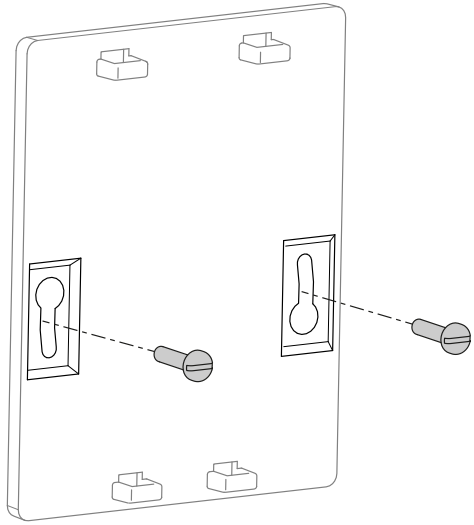

■ Bezprzewodowe urządzenie Navilink A75

Zamocować uchwyt na czujnik w puszce instalacyjnej.

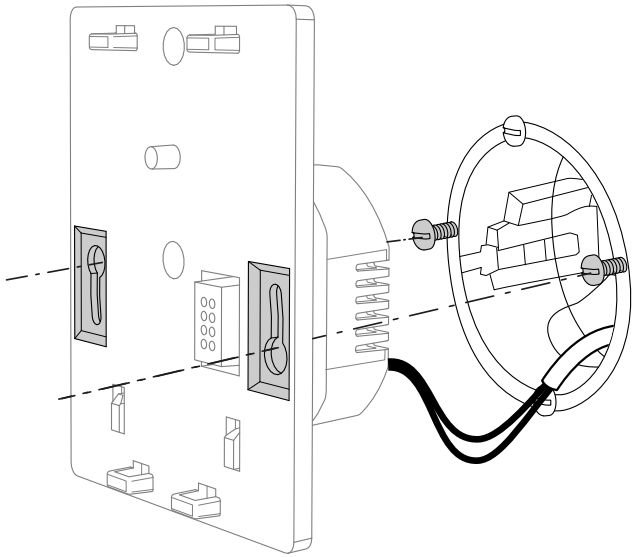

Pierwsze uruchomienie

▶ Zasada łączenia czujników temperatury wewnętrznej

■ **Pompa ciepła ➔ 1 czujnik temperatury wewnętrznej**

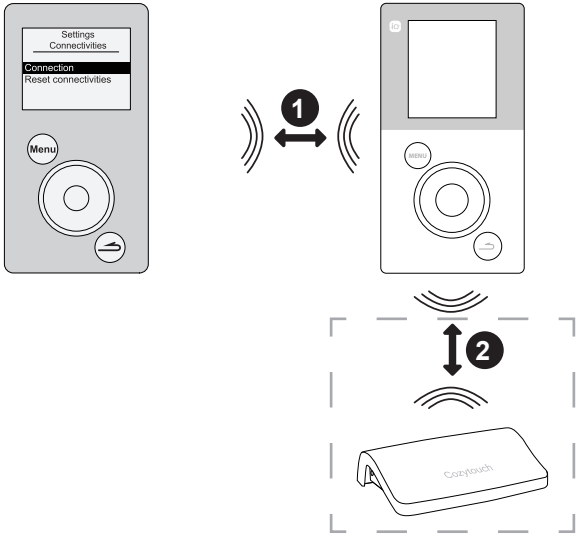

1. Połączyć czujnik z pompą ciepła
   (*zob. „Łączenie czujnika z pompą ciepła”, strona 14*).
2. Połączyć czujnik z urządzeniem CozyTouch (opcjonalnie)
   (*zob. „Łączenie z CozyTouch”, strona 28*).

■ Pompa ciepła → 2 czujniki temperatury wewnętrznej

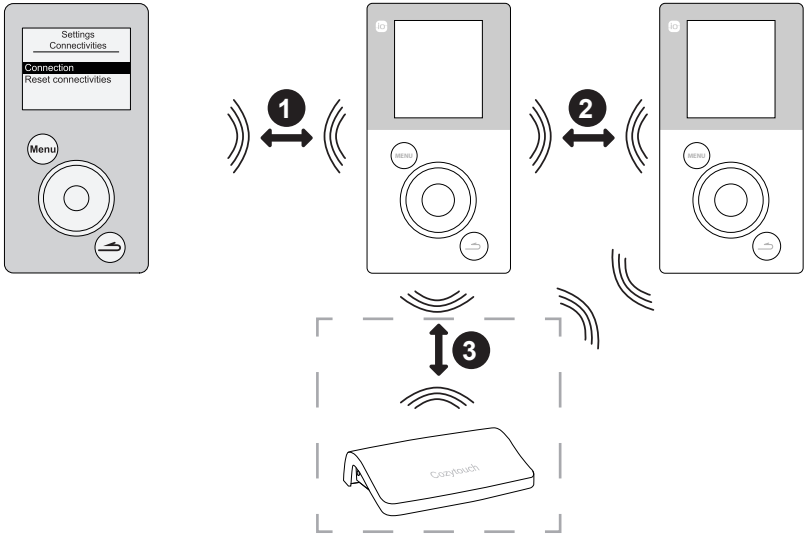

1. Połączyć pierwszy czujnik z pompą ciepła
   (*zob. „Łączenie czujnika z pompą ciepła”, strona 14*).
2. Połączyć drugi czujnik z pierwszym czujnikiem
   (*zob. „Łączność”, strona 28*).
3. Połączyć czujnik (czujniki) z urządzeniem CozyTouch (opcjonalnie)
   (*zob. „Łączenie z CozyTouch”, strona 28*).

Aby połączyć ze sobą dwa urządzenia, oba muszą być w trybie łączności

▶ Łączenie czujnika z pompą ciepła

Podczas pierwszego uruchomienia funkcja szybkiego uruchamiania „Easy Start” umożliwia zaprogramowanie pierwszych parametrów urządzenia.

Przekręcić pokrętło, aby wybrać język.

Ustawienia

Język

Polski

Wybrać *„Łączenie z generatorem”*

Ustawienia

Łączność

Łączenie z generatorem

Łączenie z Navilink

Zaawansowane ustawienia

Uruchomić procedurę łączenia na pompie ciepła.

➔ **Należy odnieść się do instrukcji instalacji urządzenia.**

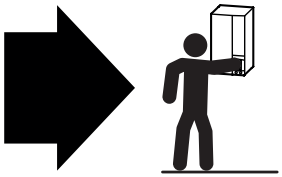

Wybrać numer strefy czujnika.

Wybór strefy

Wybrać strefę:

Strefa 1

Niektóre parametry (lub menu) mogą nie być widoczne. Zależy to od konfiguracji instalacji (według opcji).

■ Jeśli instalacja jest wyposażona w jeden czujnik, wybrać „*Nie*”.

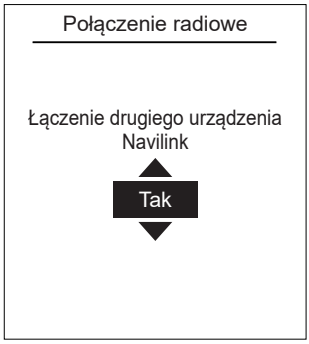

■ Jeśli instalacja jest wyposażona w drugi czujnik, wybrać „*Tak*”.

Rozpocząć procedurę łączenia na drugim czujniku

➔ **Należy odnieść się do instrukcji instalacji urządzenia.**

Wybrać numer strefy czujnika.

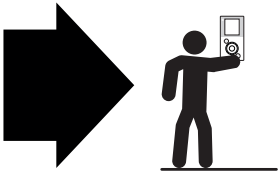

Pojawia się ekran startowy
(różni się w zależności od zainstalowanych opcji).

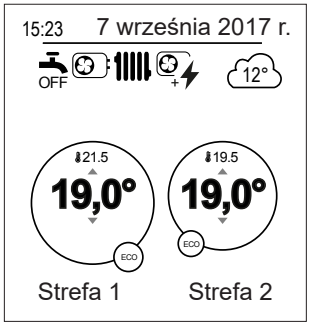

Niektóre parametry (lub menu) mogą nie być widoczne. Zależy to od konfiguracji instalacji (według opcji).

Tryb ręczny

▶ Derogacja programu godzinowego

Gdy program godzinowy jest aktywny (menu zaawansowane), derogacja umożliwia wymuszenie działania urządzenia (w trybie grzania lub chłodzenia) w żądanej temperaturze przez pewien czas.

■ Z poziomu ekranu startowego

Za pomocą pokrętła wybrać strefę (kółko strefy jest pogrubione).

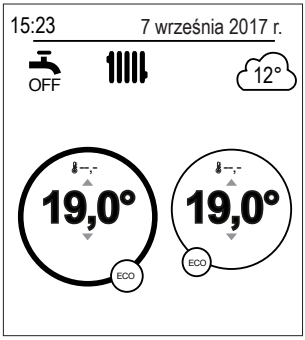

Ustawić żądaną temperaturę, a następnie czas trwania derogacji.

Niektóre parametry (lub menu) mogą nie być widoczne. Zależy to od konfiguracji instalacji (według opcji).

■ Z poziomu menu

Wybrać strefę z menu:

„Tryb ręczny”.

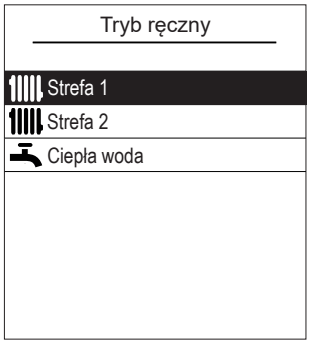

Ustawić żądaną temperaturę,
a następnie czas trwania derogacji.

Niektóre parametry (lub menu) mogą nie być widoczne. Zależy to od konfiguracji instalacji (według opcji).

▶ Anulowanie derogacji programu godzinowego

■ Anulowanie derogacji z 1 strefą ogrzewania

Z poziomu ekranu startowego wybrać:

„Zatrzymaj derogację”.

■ Anulowanie derogacji z 2 strefami ogrzewania

Wybrać strefę z menu:

„Tryb ręczny”.

Wcisnąć pokrętło, aby anulować derogację.

Niektóre parametry (lub menu) mogą nie być widoczne. Zależy to od konfiguracji instalacji (według opcji).

▶ Wymuszona produkcja ciepłej wody użytkowej (Boost)

Funkcja Boost ciepłej wody użytkowej (c.w.u.) uruchamia ogrzewanie zasobnika do temperatury komfortu.

Przejść do menu:

„Tryb ręczny” > „Ciepła woda”.

Wcisnąć pokrętło, aby aktywować funkcję „*BOOST*”.

- **Jeśli jest zapotrzebowanie na wodę ciepłą, pompa ciepła (p.c.) traktuje to jako priorytet.**
- **Podczas przygotowywania ciepłej wody użytkowej nie jest wytwarzane ciepło do ogrzewania.**

Ciepła woda

Funkcja BOOST umożliwia całkowite nagrzanie zasobnika ciepłej wody

BOOST

Funkcja BOOST zatrzymuje się automatycznie, gdy rezerwa wody jest odnawiana

Niektóre parametry (lub menu) mogą nie być widoczne. Zależy to od konfiguracji instalacji (według opcji).

Nieobecność

W razie długotrwałej nieobecności istnieje możliwość zdefiniowania okresu, podczas którego ogrzewanie działa w temperaturze obniżonej (zabezpieczenie przeciwmrozowe), a produkcja ciepłej wody użytkowej (c.w.u.) jest zatrzymana.

▶ Programowanie okresu nieobecności

Ustawić datę początku i zakończenia nieobecności, a następnie zatwierdzić.

- Aby wrócić do poprzedniego ustawienia (np. z miesiąca do dnia), nacisnąć przycisk ⮌.

Nieobecność

Data wyjazdu:

19 lipiec

Data powrotu:

03 sierpień

Zatwierdź

Nieobecność rozpoczyna się o godz. 00:00 w dniu wyjazdu i kończy o godz. 00:00 w dniu powrotu

Ustawić temperaturę pomieszczenia podczas nieobecności.

Nieobecność

Temperatura pomieszczenia podczas nieobecności:

8°

Ciepła woda jest zatrzymana

Niektóre parametry (lub menu) mogą nie być widoczne. Zależy to od konfiguracji instalacji (według opcji).

▶ Sprawdzenie, edycja i anulowanie kolejnej nieobecności

Sprawdzenie, edycja i anulowanie kolejnej nieobecności odbywa się z poziomu menu:

„Nieobecność”.

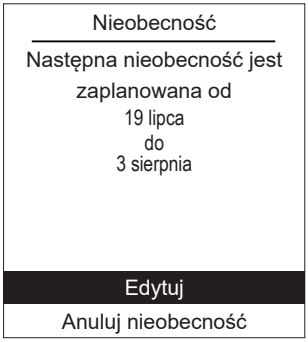

Jeśli okres nieobecności jest w trakcie trwania, można go anulować z poziomu ekranu startowego.

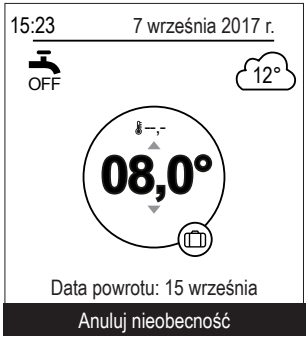

Niektóre parametry (lub menu) mogą nie być widoczne. Zależy to od konfiguracji instalacji (według opcji).

Aktywne funkcje

Strona *„Aktywne funkcje”* zawiera informacje na temat działających usług i pozwala zmodyfikować ich stan.

- *„Komfort wewnętrzny”: Ogrzewanie / Chłodzenie / Zatrzymanie.*
- *„Strefa 1” / „Strefa 2” / „Ciepła woda”: Zał. / Wył.*

Jeśli opcja „Komfort wewnętrzny” jest ustawiona na „Zatrzymanie”,
nie można modyfikować Strefy 1 ani Strefy 2.

Aktywne funkcje

Komfort wewnętrzny	Ogrzewanie
Strefa 1	Zał.
Strefa 2	Zał.
Ciepła woda	Zał.

Niektóre parametry (lub menu) mogą nie być widoczne. Zależy to od konfiguracji instalacji (według opcji).

Nastawy temperatur

Strona „*Nastawy temperatur*” umożliwia ustawienie wartości zadanych temperatur dla okresów Komfort i EKO (ogrzewanie i chłodzenie). Nastawy można przeprowadzić dla każdej ze stref.

Ustawienia fabryczne temperatur ogrzewania:

Komfortowa 20°C, EKO 19°C.

Ustawienia fabryczne temperatur chłodzenia:

Komfortowa 24°C, EKO 26°C.

Nastawa temperatur	
Strefa 1	
Ogrzewanie	
Temp. komfortowa	21,5°C
Temp. EKO	18,0°C
Chłodzenie komfortowe	
Temp. komfortowa	19,5°C
Temp. EKO	21,5°C

Niektóre parametry (lub menu) mogą nie być widoczne. Zależy to od konfiguracji instalacji (według opcji).

Programowanie

Programowanie godzinowe umożliwia zdefiniowanie automatycznych okresów działania (Komfort ↔ EKO) urządzenia. Każdy dzień można zaprogramować niezależnie od innych.

▶ Tworzenie programowania godzinowego

1 - Wybrać *„Ogrzewanie” lub „Chłodzenie”* oraz wybraną strefę, przechodząc do menu:

„Programowanie” > „Ogrzewanie” / „Chłodzenie” > „Strefa 1” / „Strefa 2”

2 - Wybrać dzień.

3 - Ustawić godzinę rozpoczęcia i zakończenia okresów trybu komfortowego.

- **Jeśli 2 lub 3 okresy trybu komfortowego nie są potrzebne, kliknąć pozycję „---”.**

- Aby wrócić do poprzedniego ustawienia (np. z końca pierwszego okresu grzewczego do początku pierwszego okresu grzewczego), nacisnąć przycisk ⮌.

■ Aby skopiować ustawienia godzinowe na inne dni:

4 - Wybrać pozycję *„Zatwierdź i kopiuj”*.

5 - Ustawić wybrane dni na *„Tak”,* a następnie wybrać polecenie *„Zakończ”*.

■ W przeciwnym razie wybrać *„Zatwierdź”*.

Ustawienia fabryczne programowania godzinowego ogrzewania/chłodzenia: 06:00–22:00

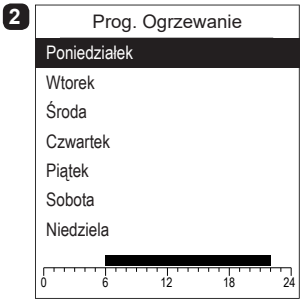

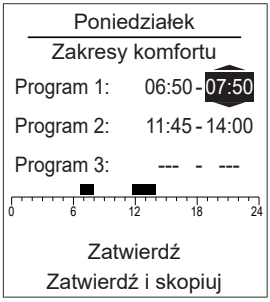

Niektóre parametry (lub menu) mogą nie być widoczne. Zależy to od konfiguracji instalacji (według opcji).

▶ Kasowanie okresu trybu Komfort

Aby usunąć okres trybu Komfort,
ustawić godzinę rozpoczęcia i zakończenia na taką samą wartość.

Podczas zatwierdzenia na ekranie pojawia się:

Program X: --- - ---

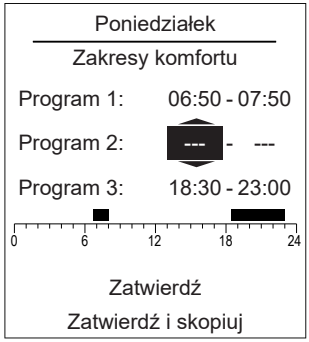

Niektóre parametry (lub menu) mogą nie być widoczne. Zależy to od konfiguracji instalacji (według opcji).

i Zużycie energii

Wyświetlanie zużycia jest dostępne według zastosowania:

- Ogrzewanie (strefa 1 i strefa 2).
- Chłodzenie (strefa 1 i strefa 2).
- Ciepła woda użytkowa (c.w.u.).
- Suma (ogrzewanie, chłodzenie i c.w.u.)

Informacje te są dostępne dla:

- 8 ostatnich dni: zużycie dzienne
  (dzs = dzisiaj, D-1 = wczoraj...)
- 12 ostatnich miesięcy: zużycie miesięczne
  (pierwsza litera miesiąca, np. S = styczeń...)
- 10 ostatnich lat: zużycie roczne
  (2 ostatnie cyfry, np. 16 = 2016)

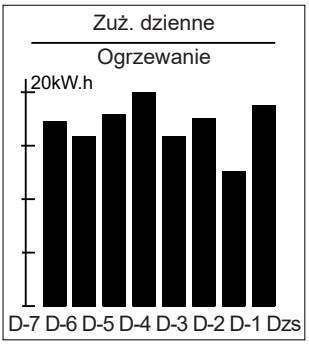

Przykład dla dziennego zużycia ogrzewania.

Niektóre parametry (lub menu) mogą nie być widoczne. Zależy to od konfiguracji instalacji (według opcji).

Ustawienia

▶ Język

Aby ustawić język, przejść do menu:

„Ustawienia” > „Język”.

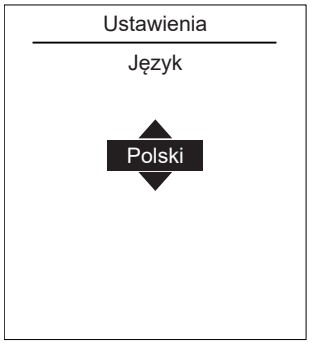

▶ Nazwy stref

Z poziomu menu można spersonalizować nazwy stref:

„Ustawienia” > „Nazwy stref”

Dostępne nazwy: „Strefa 1” / „Strefa 2” / „Dzień” / „Noc” / „Piętro” / „Salon” / „Parter” / „Sypialnia” / „Podłoga” / „Grzejnik”.

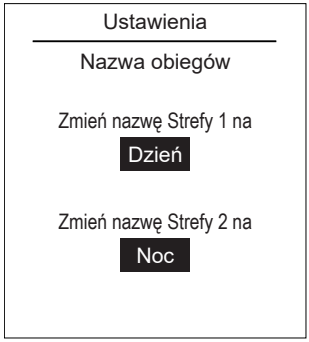

Niektóre parametry (lub menu) mogą nie być widoczne. Zależy to od konfiguracji instalacji (według opcji).

▶ Łączność

▼ Łączenie z Navilink

Aby połączyć czujnik temperatury wewnętrznej z pompą ciepła / czujnikiem, przejść do menu:

„Parametry” > „Łączność” > „Łączenie z Navilink”.

Przez 10 minut urządzenie jest w trybie oczekiwania na połączenie.

➔ W celu przełączenia urządzenia do trybu Łączenie, należy zapoznać się z instrukcją instalacji urządzenia.

▼ Łączenie z CozyTouch

Aby połączyć czujnik temperatury wewnętrznej z urządzeniem CozyTouch, przejść do menu:

„Parametry” > „Łączność” > „Łączenie z CozyTouch”.

Przez 10 minut urządzenie jest w trybie oczekiwania na połączenie.

▼ Łączenie ze wzmacniaczem

Aby połączyć czujnik temperatury wewnętrznej ze wzmacniaczem, przejść do menu:

„Parametry” > „Łączność” > „Łączenie ze wzmacniaczem”.

Przez 10 minut urządzenie jest w trybie oczekiwania na połączenie.

➔ Należy zapoznać się z instrukcją instalacji wzmacniacza.

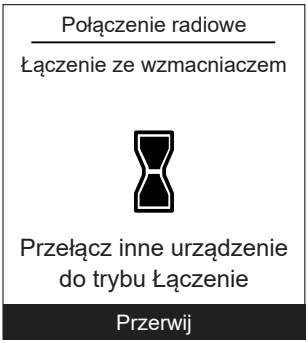

Niektóre parametry (lub menu) mogą nie być widoczne. Zależy to od konfiguracji instalacji (według opcji).

▼ Ustawienia zaawansowane

Klucz zabezpieczeń:

Protokół radiowy io-homecontrol® został zabezpieczony tak, by nie zakłócać działania pobliskich urządzeń.

W razie używania różnych sprzętów wykorzystujących protokół io-homecontrol® pierwsze zainstalowane urządzenie wygeneruje unikalny „klucz zabezpieczeń” dla wszystkich sprzętów domowych. Sprzęty obecne w domu muszą dzielić klucz zabezpieczeń ze sprzętami, które zostaną dodane.

W tej sekcji – zarezerwowanej dla użytkowników potrafiących obsługiwać technologię io-homecontrol® – znajdują się propozycje różnych usług dzielenia klucza.

Więcej informacji znajduje się w sekcji poświęconej łączeniu sprzętów io-homecontrol®.

Wysłanie klucz io-homecontrol®

Przez 10 minut urządzenie jest w trybie oczekiwania na połączenie.

Odbiór klucz io-homecontrol®

Przez 10 minut urządzenie jest w trybie oczekiwania na połączenie.

Niektóre parametry (lub menu) mogą nie być widoczne. Zależy to od konfiguracji instalacji (według opcji).

RCM (Tryb konfigurowania odbioru)

Funkcja zaawansowana protokołu io-homecontrol® RCM

Połączenie radiowe

RCM

Przerwij

Resetowanie łączności

⚠ Zresetowanie anuluje wszystkie sparowania urządzeń.

Wybrać pozycję „Resetuj” z menu:

„Ustawienia” > „Łączność” > „Resetowanie łączności”.

➔ **Resetowanie należy przeprowadzić na każdym połączonym urządzeniu.**

Ustawienia

Łączność

Resetowanie łączności

Uwaga! Sprzęt zostanie wycofany z systemu.

Przerwij

Resetuj

▶ Jakość sygnału

Jakość sygnału radiowego.

Jakość sygnału

-17dBm

Niektóre parametry (lub menu) mogą nie być widoczne. Zależy to od konfiguracji instalacji (według opcji).

▶ Wersja oprogramowania

Wyświetlanie wersji oprogramowania wyświetlacza (interfejs HMI) i zadanych parametrów.

Wersja oprogramowania

Interfejs HMI:

xxxx xxxx xxxx xxxx

Zadawanie parametrów:

RVS21 - 85.002.030

▶ Korygowanie temperatury

Aby skalibrować temperaturę czujnika, przejść do menu:

„Parametry” > *„Korygowanie temperatury”.*

Korygowanie temperatury

Korygowanie temperatury

0.5°

Niektóre parametry (lub menu) mogą nie być widoczne. Zależy to od konfiguracji instalacji (według opcji).

Struktura menu

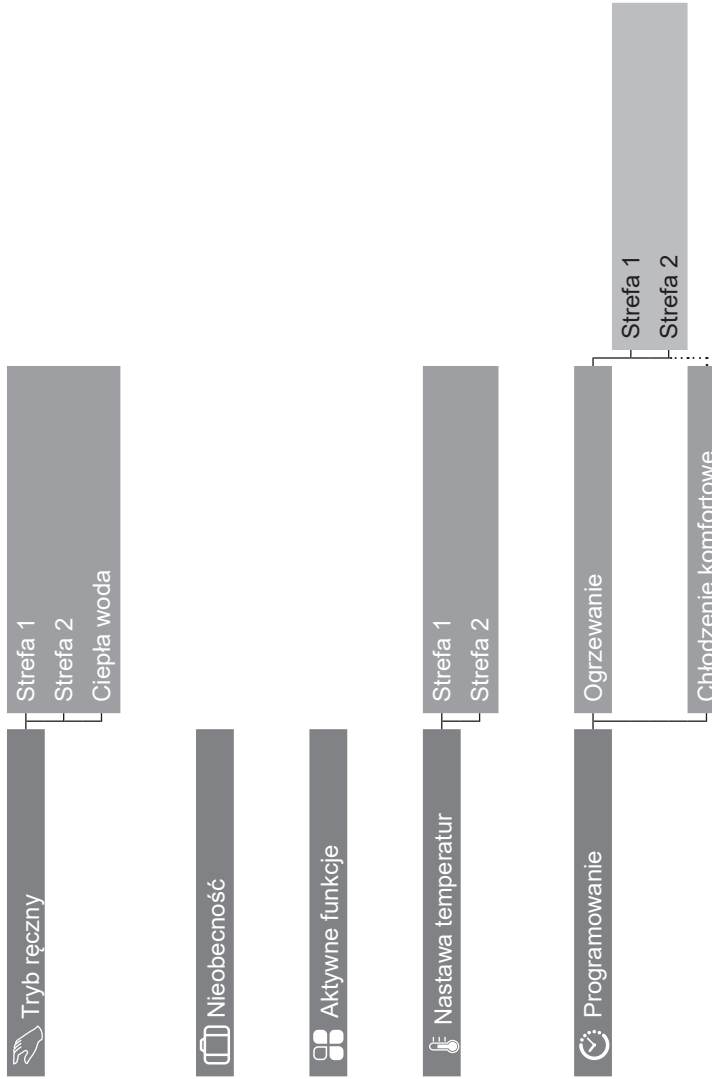

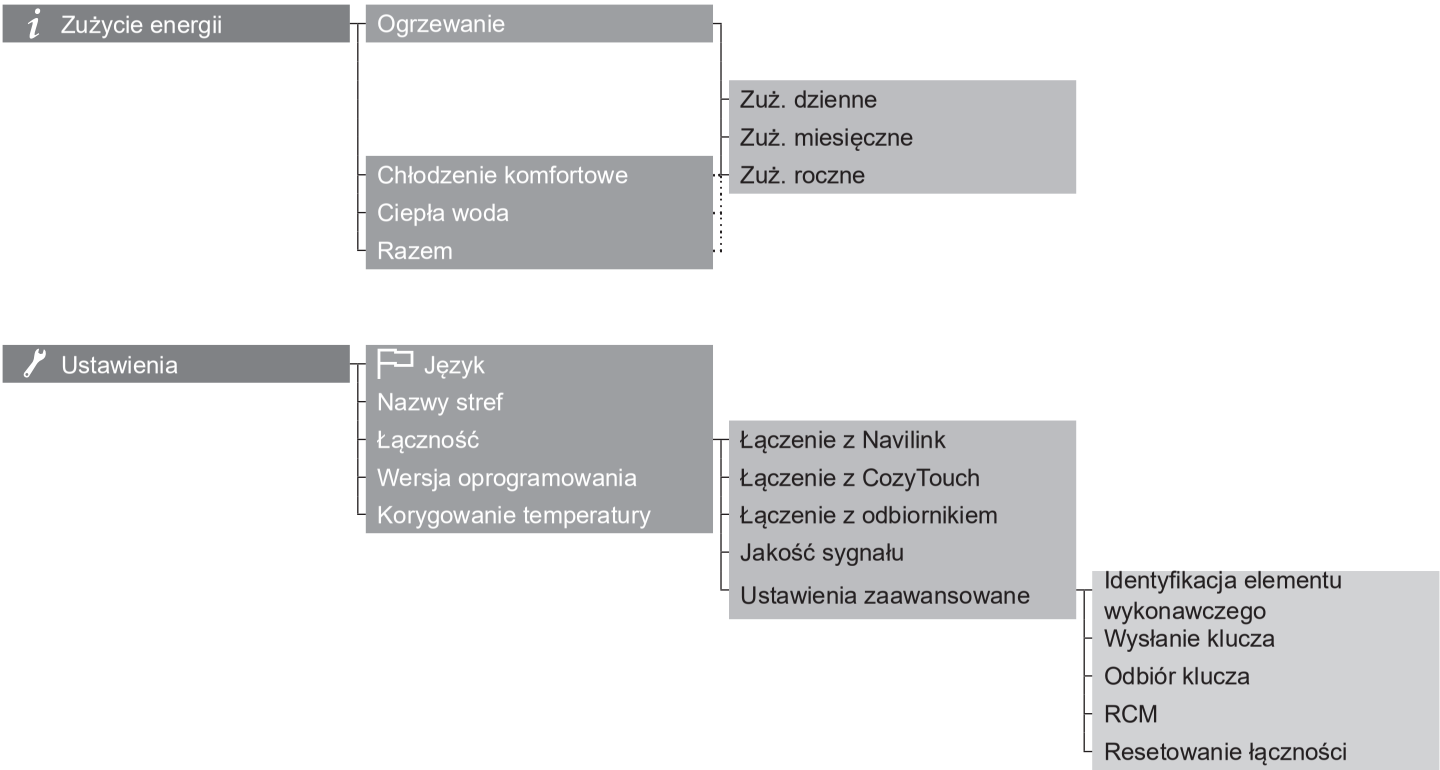
Zużycie energii
Ogrzewanie
Zuż. dzienne
Zuż. miesięczne
Zuż. roczne
Chłodzenie komfortowe
Ciepła woda
Razem
Ustawienia
Język
Nazwy stref
Łączność
Wersja oprogramowania
Korygowanie temperatury
Łączenie z Navilink
Łączenie z CozyTouch
Łączenie z odbiornikiem
Jakość sygnału
Ustawienia zaawansowane
Identyfikacja elementu wykonawczego
Wysłanie klucza
Odbiór klucza
RCM
Resetowanie łączności

Na zakupionym urządzeniu znajduje się taki symbol. Oznacza on, że urządzenia elektryczne i elektroniczne powinny być utylizowane osobno, nie zaś z powszechnymi odpadami pochodzącymi z gospodarstw domowych.

W krajach Unii Europejskiej (*), Norwegii, Islandii i Księstwie Liechtenstein wymagany jest osobny system zbierania produktów tego typu.

Nie należy podejmować prób samodzielnego demontażu systemu. Może to mieć zły wpływ na Państwa zdrowie oraz na środowisko.

Urządzenie to musi być poddane utylizacji przez wyspecjalizowaną firmę w celu ponownego wykorzystania, recyklingu lub odzyskania w inny sposób, nie należy więc umieszczać go bezpośrednio w odpadach komunalnych.

Więcej informacji można uzyskać u producenta, w lokalnym Urzędzie Gminy lub u instalatora.

* z uwzględnieniem prawa każdego z krajów członkowskich.

atlantic

www.atlantic-polska.pl

Société Industrielle de Chauffage
SATC – BP 64 – 59660 MERVILLE – FRANCJA

Data uruchomienia:

Dane kontaktowe instalatora urządzeń grzewczych lub działu obsługi klienta.

To urządzenie jest zgodne z:
- dyrektywą niskonapięciową 2014/35/UE, spełniając wymogi normy EN 60335-1,
- dyrektywą kompatybilności elektromagnetycznej 2014/30/WE.

RC Dunkerque – Siren 440 555 886 – Materiał podlega zmianom bez uprzedniego powiadomienia – Dokument nie posiada wartości umownej